Electrolux PROFESSIONAL

Laverie
Lave-verres S simple paroi doseur rinçage 30c/h

REPÈRE #

MODELE #

NOM #

SIS #

AIA #

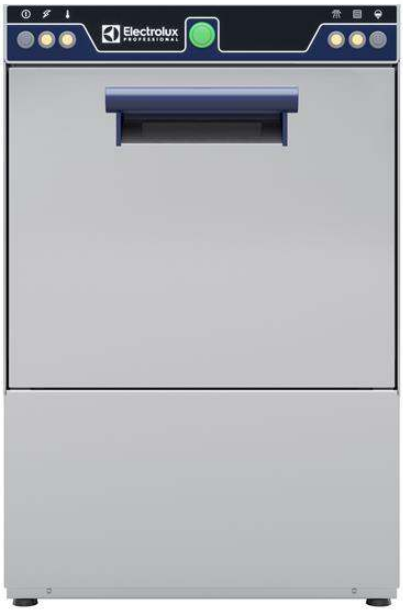

402288 (ES) Lave-verres S simple paroi , doseur de produit de rinçage 1 cycle 30 casiers/h

Caractéristiques principales

- Distributeur de liquide de rinçage automatique et continu pour des résultats exceptionnels tout en minimisant les besoins d'entretien et de maintenance.
- Cycle de 120 secondes.
- Surchauffeur à pression pour garantir une température de rinçage minimum de 82 ° C pour la sanitisation au rinçage.
- Capacité maximum de 30 casiers / heure
- Équipée avec un câble électrique et d'une prise de courant Schuko pour une installation facile et rapide.
- Système de lavage doté d'un bras de lavage rotatif, d'une pompe de lavage haute puissance et d'une chaudière de grande capacité pour le lavage professionnel.
- Accès facile pour la maintenance sans avoir besoin de déplacer l' appareil.
- La cuve de lavage soudée, inclinée vers l'égout, permet une vidange rapide en quelques minutes et garantit une solution étanche.

Construction

- Appareil complètement fermé à l'arrière.
- L'appareil comprend une pompe de distributeur de liquide de rinçage.
- Structure robuste grâce à une construction en acier inoxydable.
- Les composants internes (bras de lavage et de rinçage, le filtre) sont facilement démontables.

TIT_Sustainability

- Matériaux et composants de qualité élevé pour accroître la fiabilité.
- Utilisation trés simple avec un seul bouton au tableau de commande.
- Porte à double paroi isolée diminue la consommation d'énergie et le bruit. Porte contrebalancée minimalise l'impacte de l'ouverture.

APPROBATION:

Accessoires inclus

- 1 X Casier carré 400X400mm pour lave-verres S hauteur 150 mm. PNC 864470
- 1 X Insert pour 12 soucoupes pour casier de 350x350 ou 380x380 ou 400x400 mm PNC 867048
- 1 X Gobelet à couverts pour casiers lave-verres 350x350 ou 380x380 ou 400x400 mm. PNC 867049

Accessoires en option

- Casier carré 400x400mm à picots pour assiettes pour lave-verres S hauteur 110 mm. PNC 867039 ❑
- Casier rond pour lave-verres XS Diamètre 400 hauteur 180 mm PNC 867047 ❑
- Insert pour Inclinaison des verres pour casiers de 400x400mm 4 inserts maxi par casier. PNC 867069 ❑
- Kit doseur de détergent pour lave-verres simple paroi modèles XS & S . PNC 867072 ❑

La societe se reserve le droit de modifier les specifications techniques sans préavis.

Laverie
Lave-verres S simple paroi doseur rinçage 30c/h

Avant

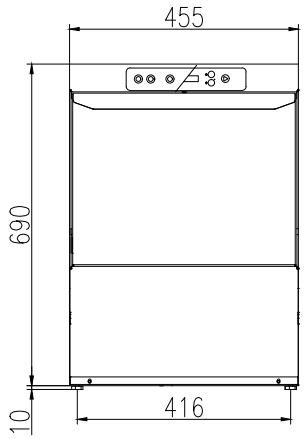

Côté

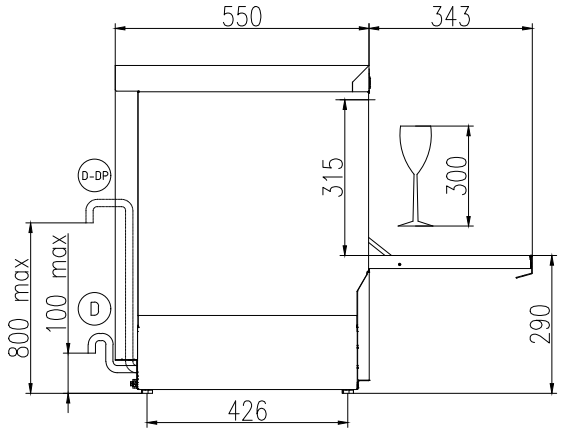

CWI1 = Raccordement eau froide
D = Vidange
EI = Connexion électrique
EO = Sortie électrique
WI = Raccordement eau
XR = Raccordement produit de rinçage

Arrière

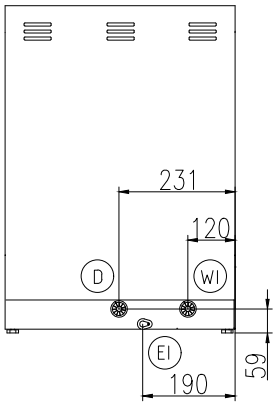

Électrique

Voltage :	
402288 (ES)	220-240 V/1 ph/50 Hz
Puissance Installée par défaut:*	2.7 kW
Puissance boiler:	2.7 kW
Résistance de cuve :	2.4 kW
Dimensions pompe de lavage	0.2 kW

Eau

Pression, bar min/max :	2-5 bar
Besoin en température d'eau:**	10-50 °C
Dimension évacuation	29mm
Capacité cuve de lavage (litres) :	12
Consommation eau/cycle (Litres):	0 / 2
Capacité surchauffeur (litres)	3
Section arrivée eau :	3/4"

Informations générales

Casiers/heure	30 / 0 / 0 / 0 / 0
Durée du cycle (sec) :	120 / / / /
Température de lavage (mini) :	60°C
Largeur intérieure	405 mm
Profondeur intérieure	437 mm
Hauteur intérieure	315 mm
Température de rinçage (mini) :	85 °C
Largeur extérieure	455 mm
Profondeur extérieure	550 mm
Hauteur extérieure	700 mm
Poids net :	36.5 kg
Poids brut :	41 kg
Hauteur brute :	850 mm
Largeur brute :	540 mm
Profondeur brute :	630 mm
Volume brut :	0.29 m³

Durabilité

Niveau sonore :	61 dBA

La societe se reserve le droit de modifier les specifications techniques sans préavis.